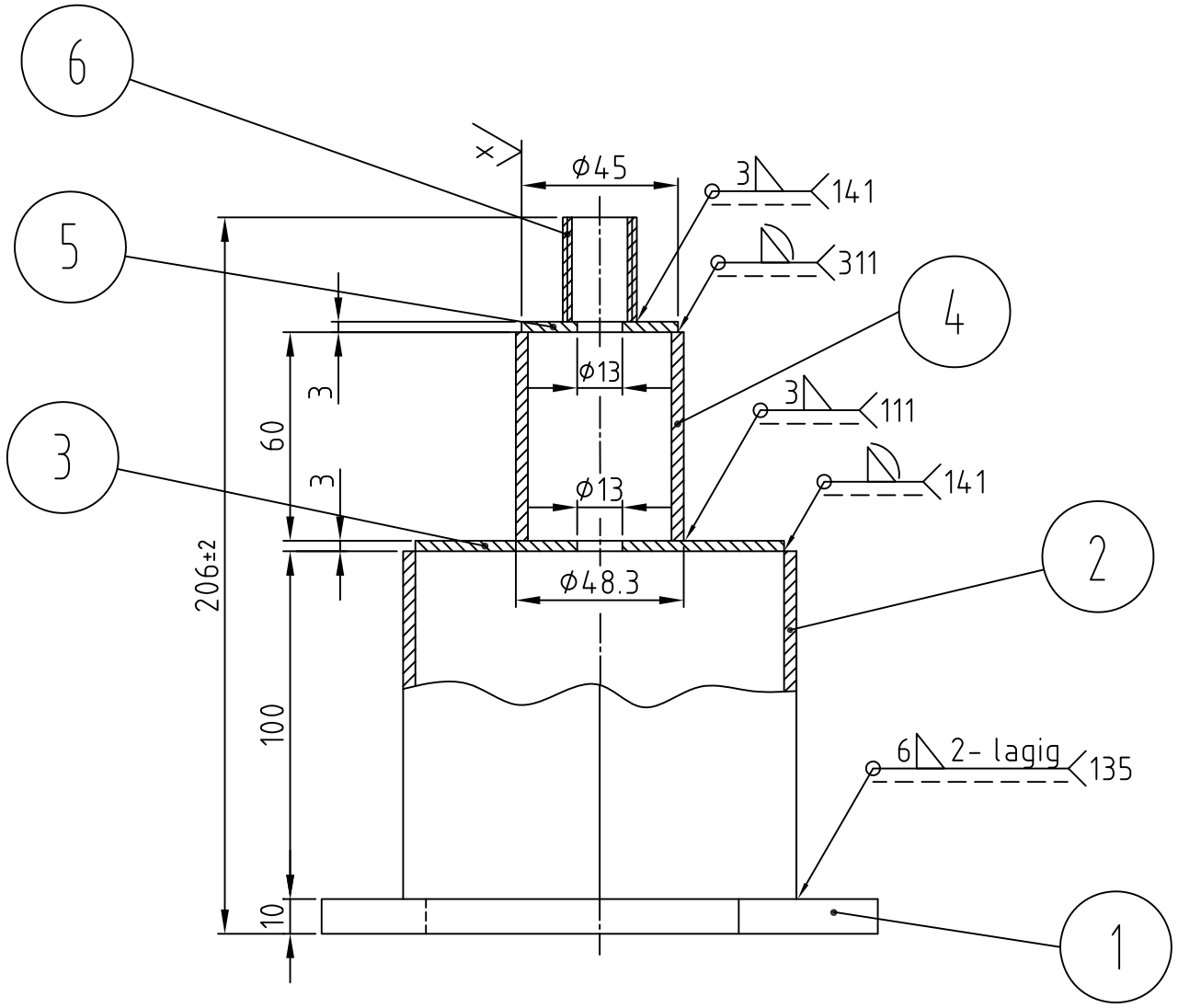

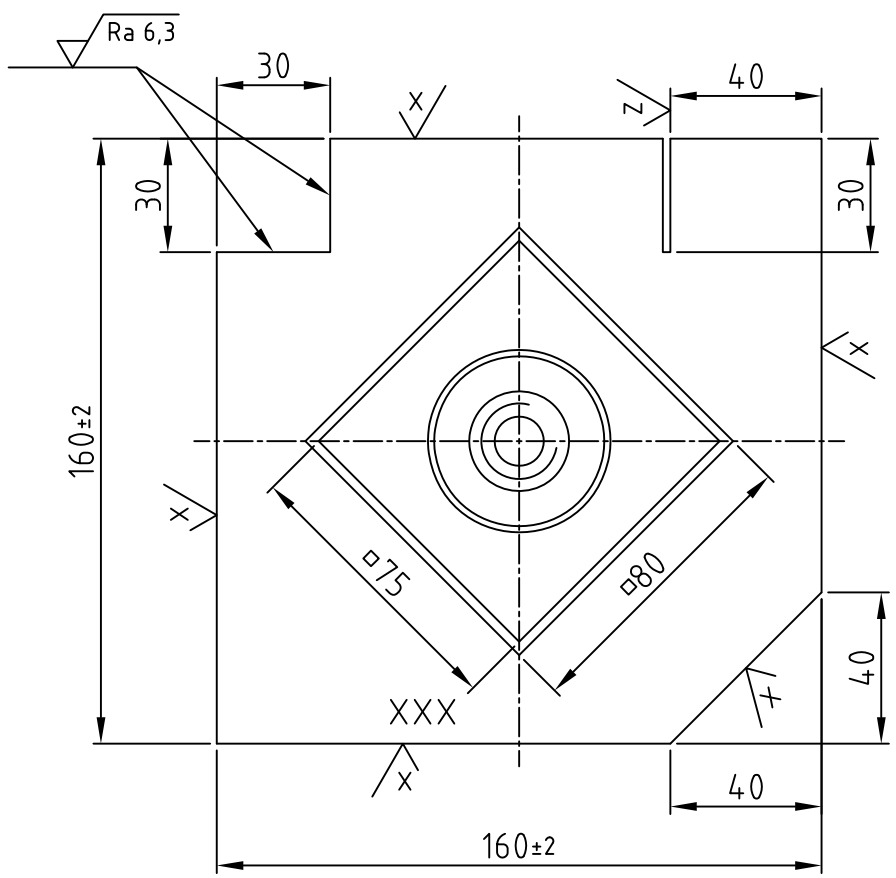

Ra 6,3

X — Handbrennschnitt

Z — Sägeschnitt

2 x Ø13 auf Maschine gebohrt

Toleranz.:±1 (±2)

Prüfdruck: 50 bar

Schweißzusätze:

111 BÖHLER EV 50 Ø3.2	EN ISO 2560-A
311 BÖHLER DMO Ø2.5	EN ISO 12536
135 BÖHLER EMK 6 Ø1.0	EN ISO 636-A
141 BÖHLER DMO-IG Ø2.4	EN ISO 21952-A

Stück	Benennung	Teil	Norm - Nr. / Werkstoff	Rohmaße	Bemerkung
1	Muffe	6	EN10241	R ½"	
1	Scheibe	5	S235 JR	65x65x3	
1	Gasrohr	4	P235GH	Ø48.3x3.2x60lg	
1	Deckel	3	S235 JR	75x75x3	
1	Formrohr	2	S235 JR	80x80x3x100 lg	
1	Grundplatte	1	S235 JR	200x200x10	

Kennnummer: XXX

Arbeitszeit: 6 Stunden

LEHRLINGSWETTBEWERB

Maßstab 1:2

Behälter

WKO WIRTSCHAFTSKAMMER OBERÖSTERREICH DIE INDUSTRIE

Beruf: M6

Zeichnungs- Nr.: M6-1a_V4

Diese Zeichnung ist Eigentum der WIRTSCHAFTSKAMMER - Oberösterreich