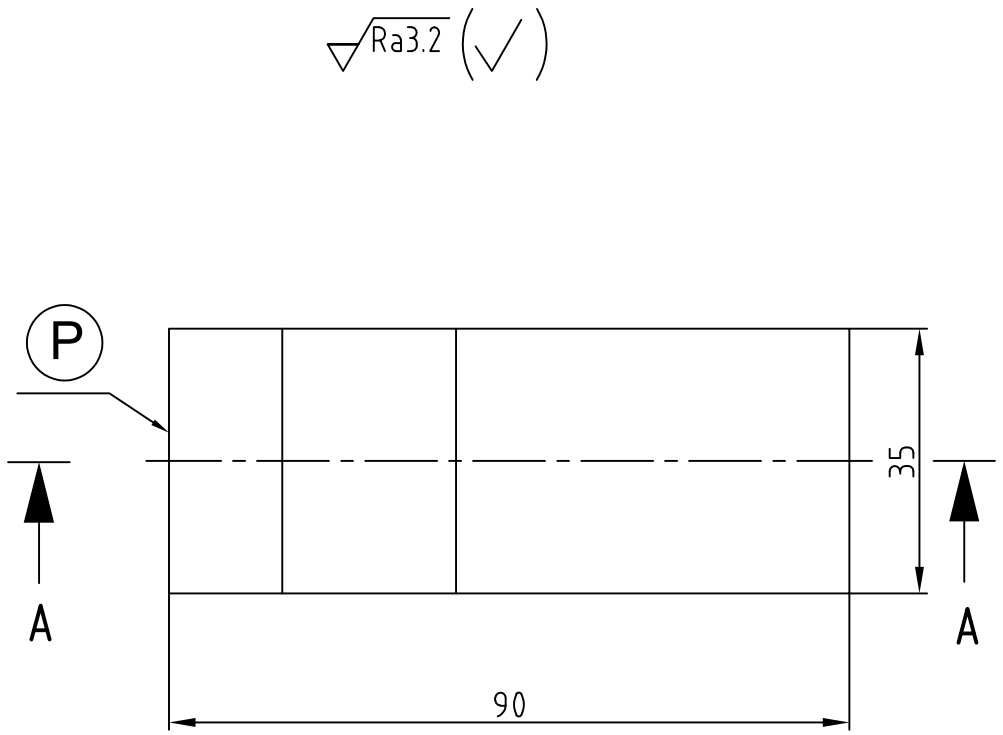

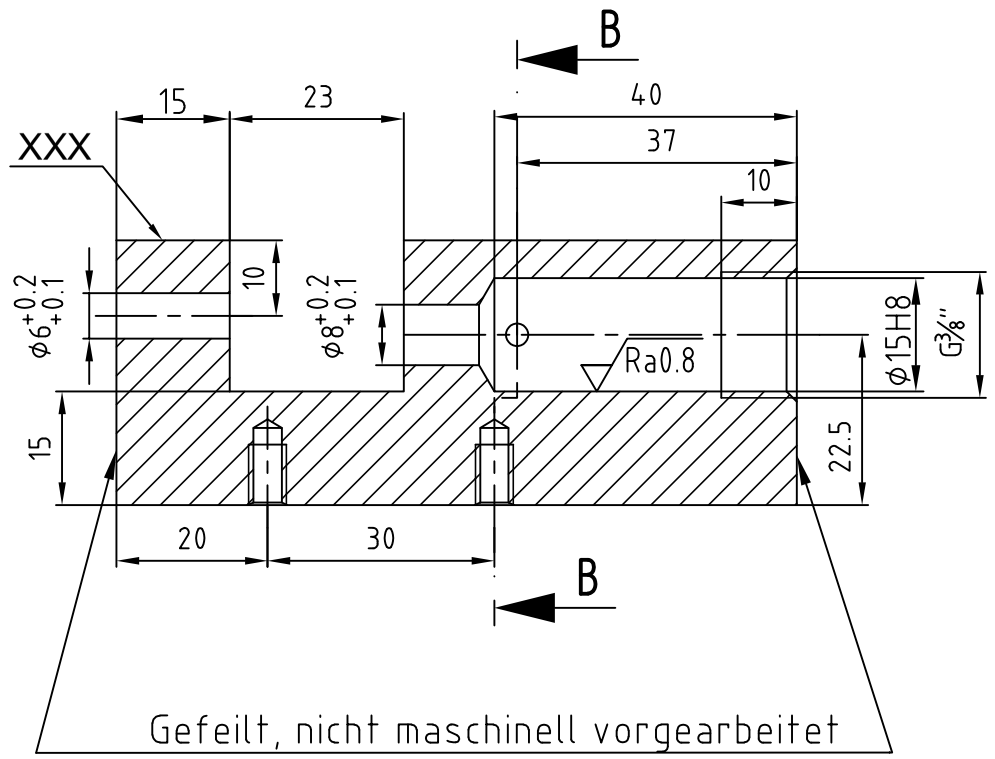

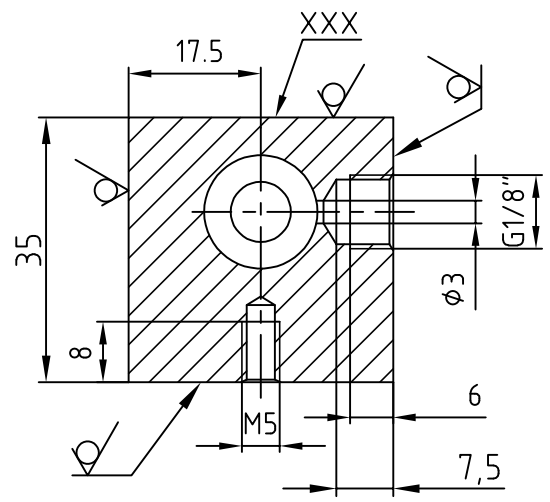

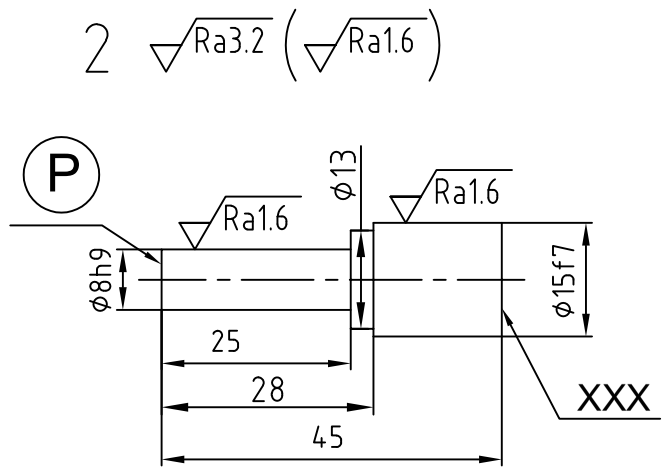

Allgemeintoleranzen nach ÖNORM EN22768-1 m

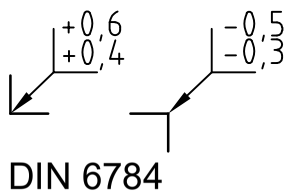

(P) = Prüfstempel

Maß	Passung		
8	h9	0 / -36	8,000 / 7,964
15	f7	-16 / -34	14,984 / 14,966
15	H8	+27 / 0	15,027 / 15,000

Stück	Benennung	Teil	Norm - Nr. / Werkstoff	Rohmaße	Bemerkung
1	Kolben	2	9SMn36/1.0736	Ø16x48	
1	Spannblock	1	9SMN36/1.0736	35x35x91	

Kennnummer: XXX

Arbeitszeit: 6 Stunden

LEHRLINGSWETTBEWERB

Maßstab 1:1

SPANNVORRICHTUNG KOMPLETT

WKO WIRTSCHAFTSKAMMER OBERÖSTERREICH DIE INDUSTRIE

Beruf: M5

Zeichnungs- Nr.: M5-2E-V1.3

Diese Zeichnung ist Eigentum der WIRTSCHAFTSKAMMER - Oberösterreich