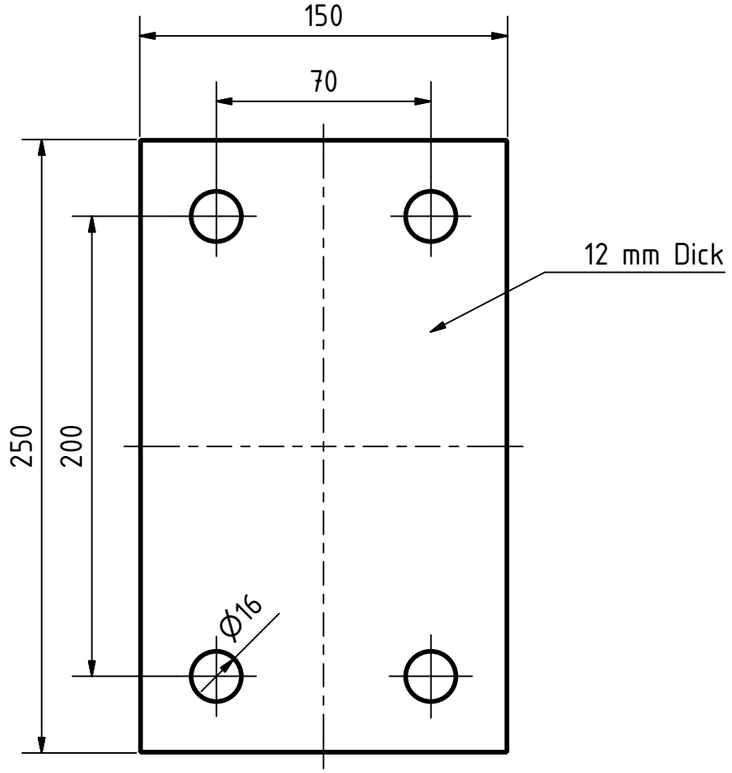

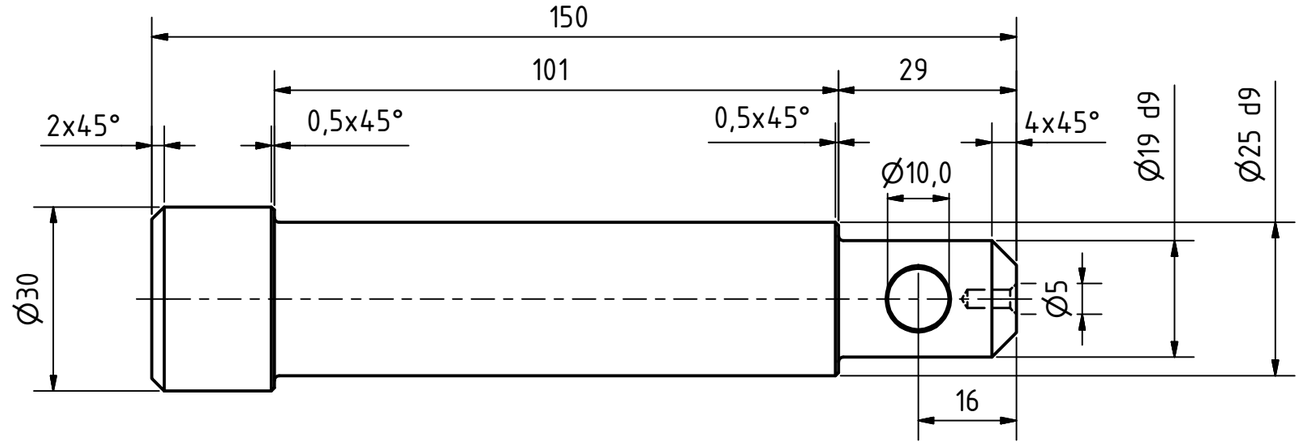

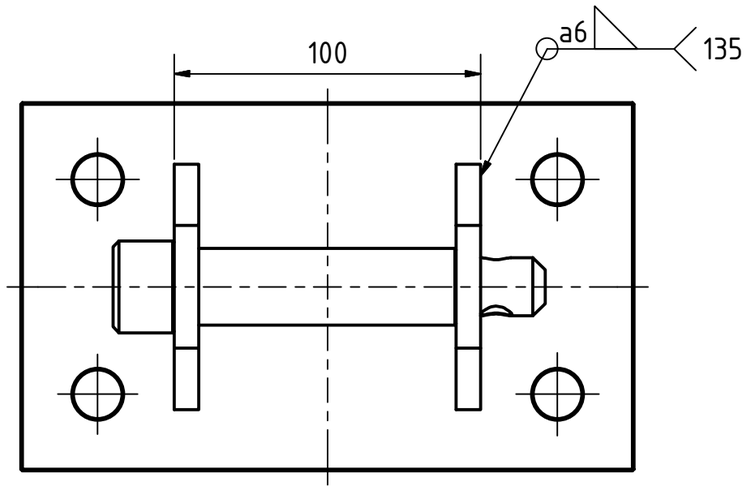

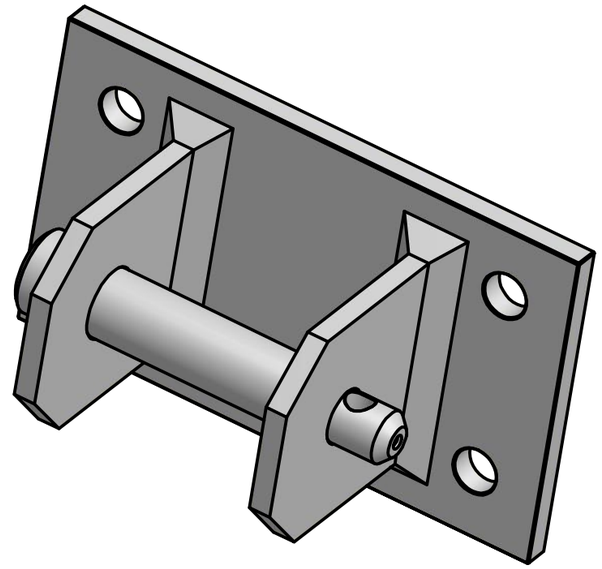

Alle Kanten mit 0,5 mm Fasen versehen!
Bohrungen 0,5 mm senken!

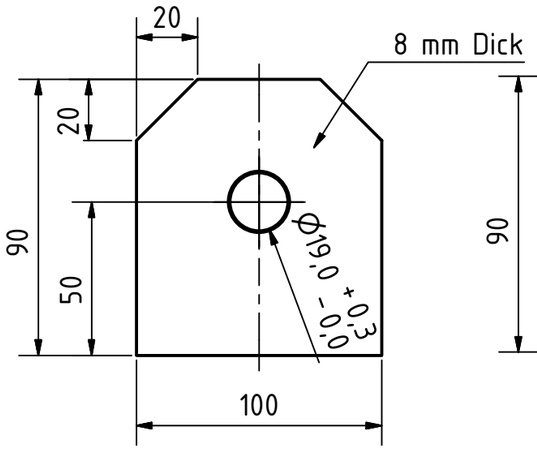

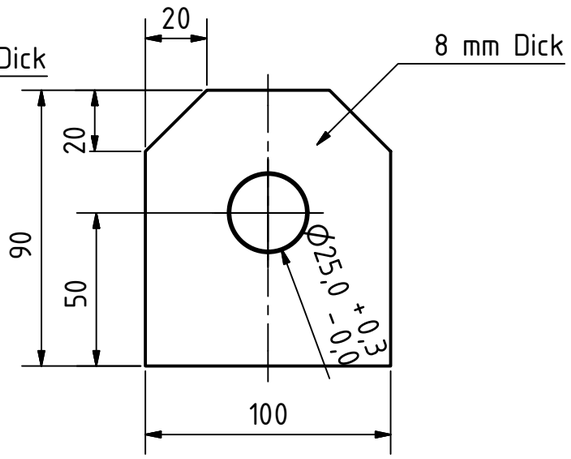

					Datum	Name
				Gezeichnet	23.09.2014	richard.k
				Kontrolliert	25.09.2014	johann.r
				Norm		
Status	Änderungen	Datum	Name			

Landmaschinentechniker

BLWB_2014_Flansch_Hompageversion

1

A3